構成内容 / Components				
No.	名称 / Part name	数量 / Pcs	材質 / Material	色・表面処理 / Color・Finish
1	本体フレーム Frame	2	アルミ押出材 A6063S-T5 Extruded aluminium A6063S-T5	ﾌﾞﾗｯｸ , ｼﾙﾊﾞｰ ・ ｱﾙﾏｲﾄ & ｸﾘｱ塗装 Black , Silver ・ anodized & clear coated
2	パネル Panel	2	アルミ板 A1050P Aluminium A1050P	ﾌﾞﾗｯｸ , ｼﾙﾊﾞｰ , ｺﾊﾞﾙﾄ , ｸﾞﾘｰﾝ , ﾊﾟｰﾌﾟﾙ , ｵﾚﾝｼﾞ , ﾚｯﾄﾞ ・ ｱﾙﾏｲﾄ Black , Silver , Cobalt , Green , Purple , Orange , Red ・ Anodized
3	取付ビス（皿タッピング M2.6 x 14） Screw (Countersunk head self tapping M2.6 - 14)	4	鉄 Steel	ﾆｯｹﾙﾒｯｷ , 三価黒ｸﾛﾒｰﾄ Nickel plated , Black trivalent chromate

＊取付ビスにはニッケルメッキと三価黒クロメートが4本ずつ入っています。

＊ Both Nickel screws (x4) and Black trivalent chromate screws (x4) are included.

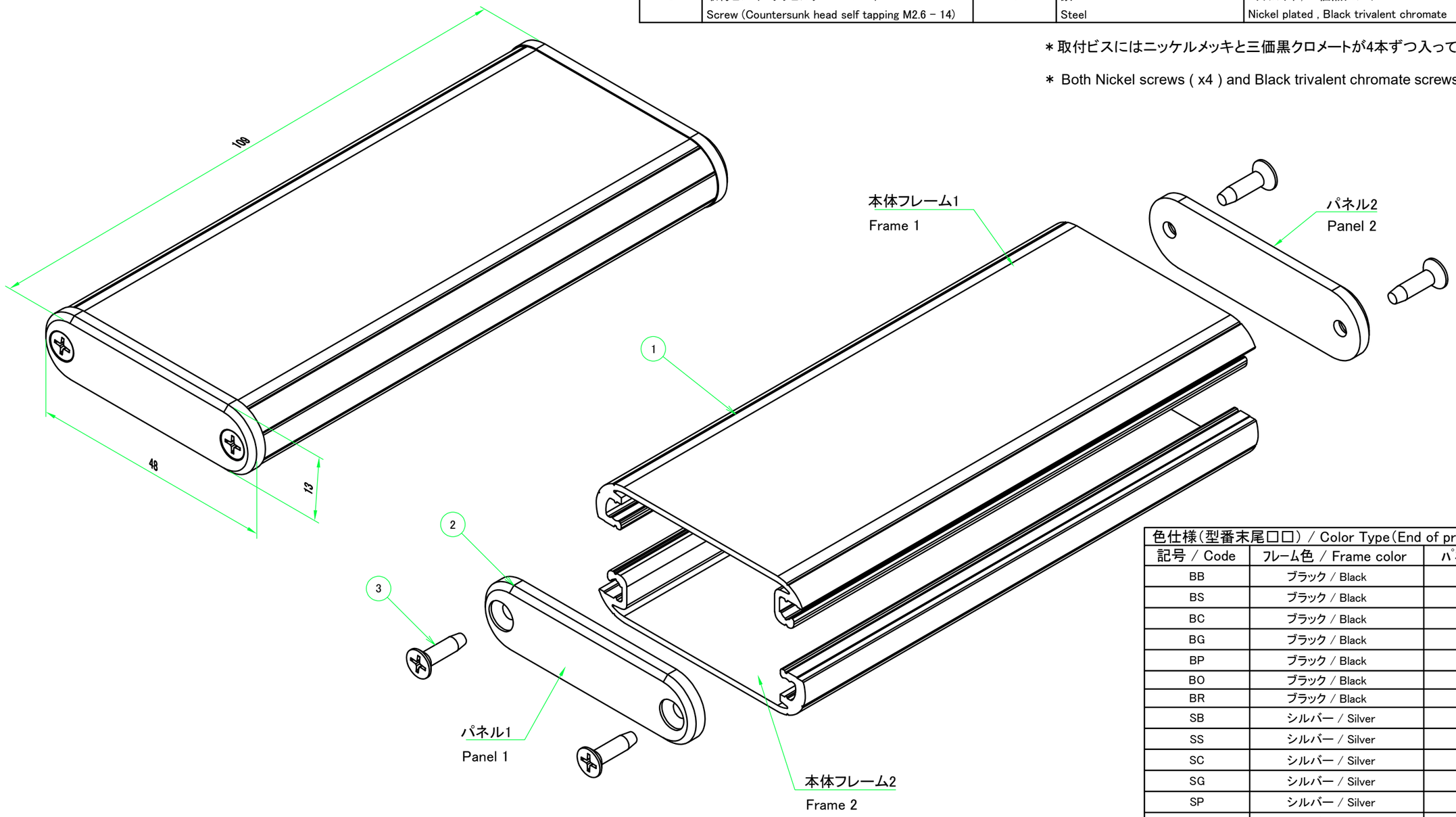

色仕様（型番末尾□□）/ Color Type（End of product number□□）		
記号 / Code	ﾌﾚｰﾑ色 / Frame color	ﾊﾟﾈﾙ色 / Panel color
BB	ブラック / Black	ブラック / Black
BS	ブラック / Black	シルバー / Silver
BC	ブラック / Black	コバルト / Cobalt
BG	ブラック / Black	グリーン / Green
BP	ブラック / Black	パープル / Purple
BO	ブラック / Black	オレンジ / Orange
BR	ブラック / Black	レッド / Red
SB	シルバー / Silver	ブラック / Black
SS	シルバー / Silver	シルバー / Silver
SC	シルバー / Silver	コバルト / Cobalt
SG	シルバー / Silver	グリーン / Green
SP	シルバー / Silver	パープル / Purple
SO	シルバー / Silver	オレンジ / Orange
SR	シルバー / Silver	レッド / Red

本図面および付帯する部品図の著作権は株式会社タカチ電機工業に帰属します。/ Copyright (C) TAKACHI ELECTRONICS ENCLOSURE CO., LTD. All Rights Reserved.

TAKACHI 株式会社タカチ電機工業 TAKACHI ELECTRONICS ENCLOSURE CO., LTD.			品名/Title アルミモバイルケース ALUMINIUM MOBILE ENCLOSURE	
承認/Approved	検図/Checked	製図/Created	型番/Product number MXA1-5-11□□	尺度/Scale 1.5:1
中根	野村	横田	作成日/Date 2022/12/29	1 / 4

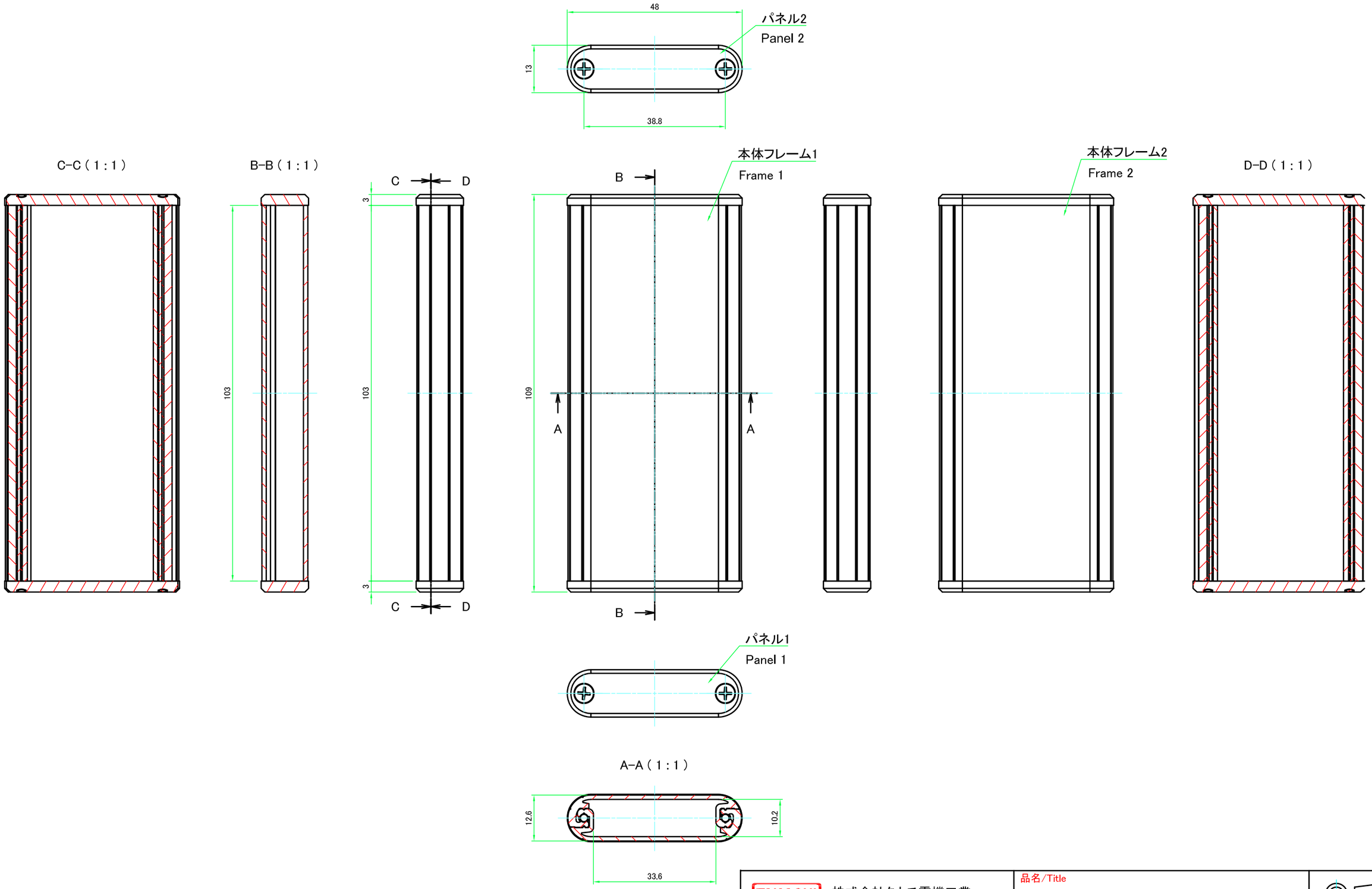

TAKACHI 株式会社タカチ電機工業 TAKACHI ELECTRONICS ENCLOSURE CO., LTD.			品名/Title アルミモバイルケース ALUMINIUM MOBILE ENCLOSURE	
承認/Approved	検図/Checked	製図/Created	型番/Product number MXA1-5-11□□	尺度/Scale 1:1
中根	野村	横田	作成日/Date 2017/08/10	2 / 4

本体フレーム / Frame

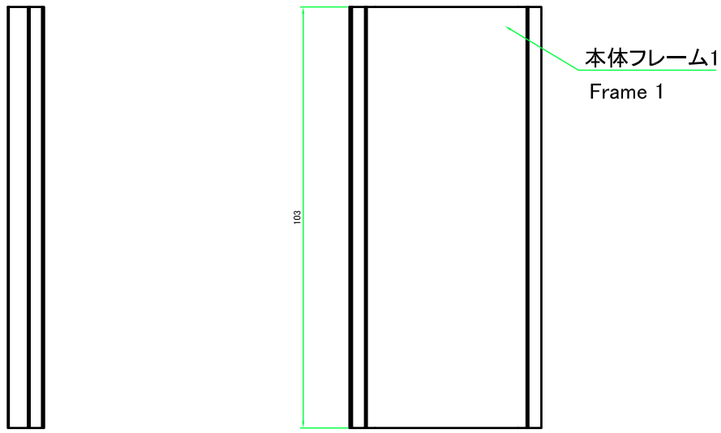

本体フレーム1（内視）/ Frame 1 (Internal View)

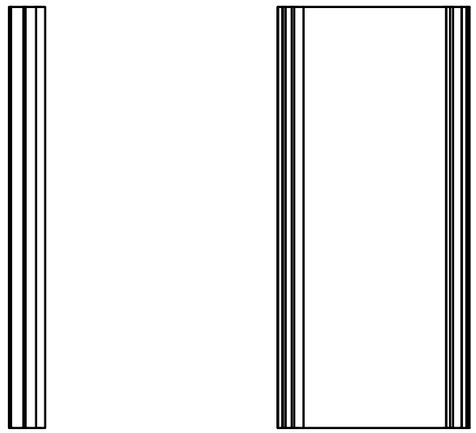

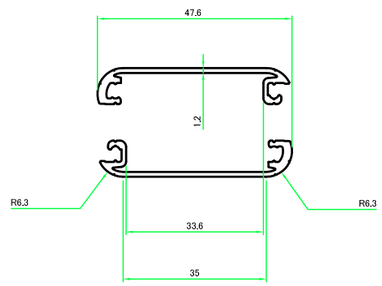

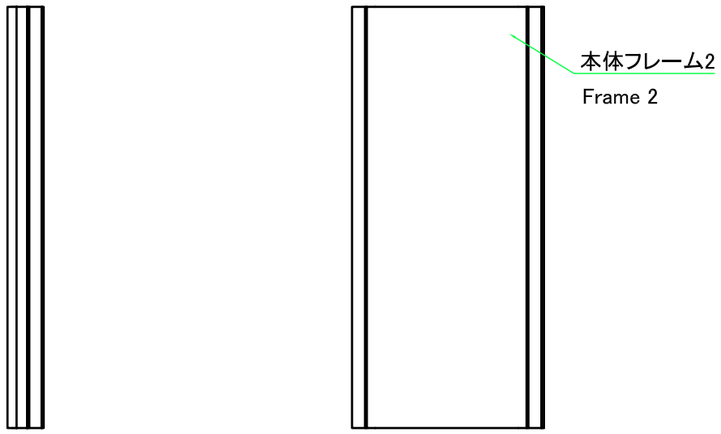

本体フレーム2（内視）/ Frame 2 (Internal View)

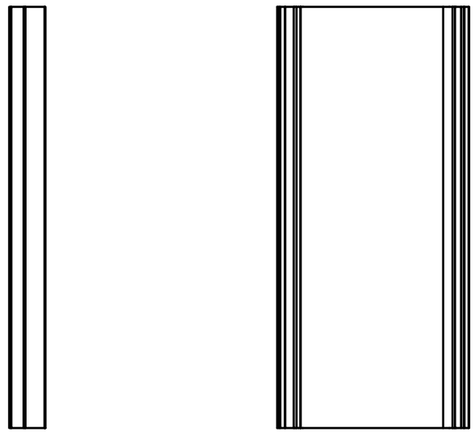

TAKACHI 株式会社タカチ電機工業 TAKACHI ELECTRONICS ENCLOSURE CO., LTD.			品名/Title アルミモバイルケース ALUMINIUM MOBILE ENCLOSURE	
承認/Approved	検図/Checked	製図/Created	型番/Product number	尺度/Scale
中根	野村	横田	MXA1-5-11□□	1:1.5
			作成日/Date 2017/08/10	3 / 4

パネル / Panel

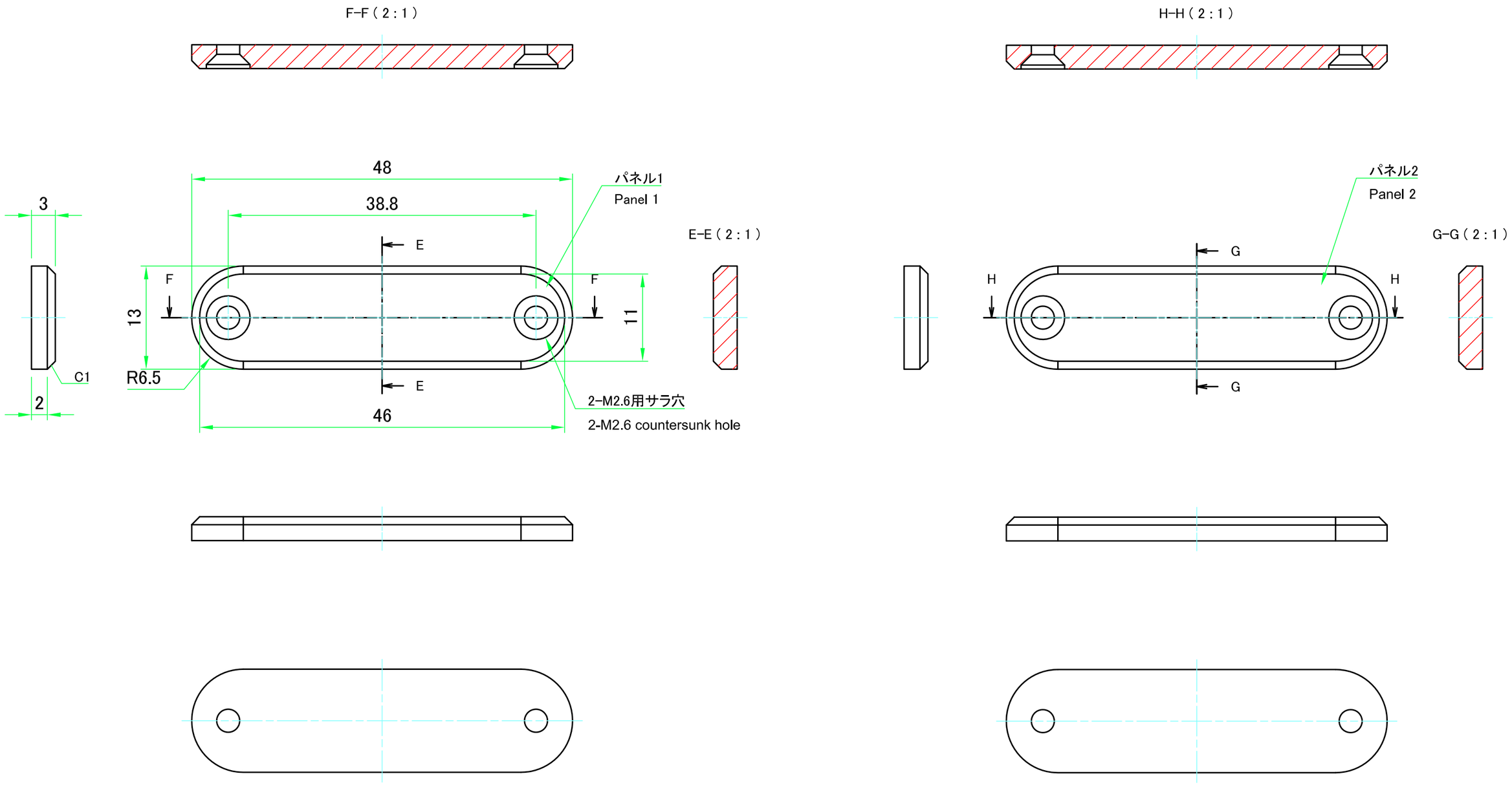

TAKACHI 株式会社タカチ電機工業 TAKACHI ELECTRONICS ENCLOSURE CO., LTD.			品名/Title アルミモバイルケース ALUMINIUM MOBILE ENCLOSURE	
承認/Approved	検図/Checked	製図/Created	型番/Product number	尺度/Scale
中根	野村	横田	MXA1-5-11□□	2:1
			作成日/Date 2017/08/10	4 / 4